令和３年度 北海道開発局事業審議委員会（第４回） 配席図
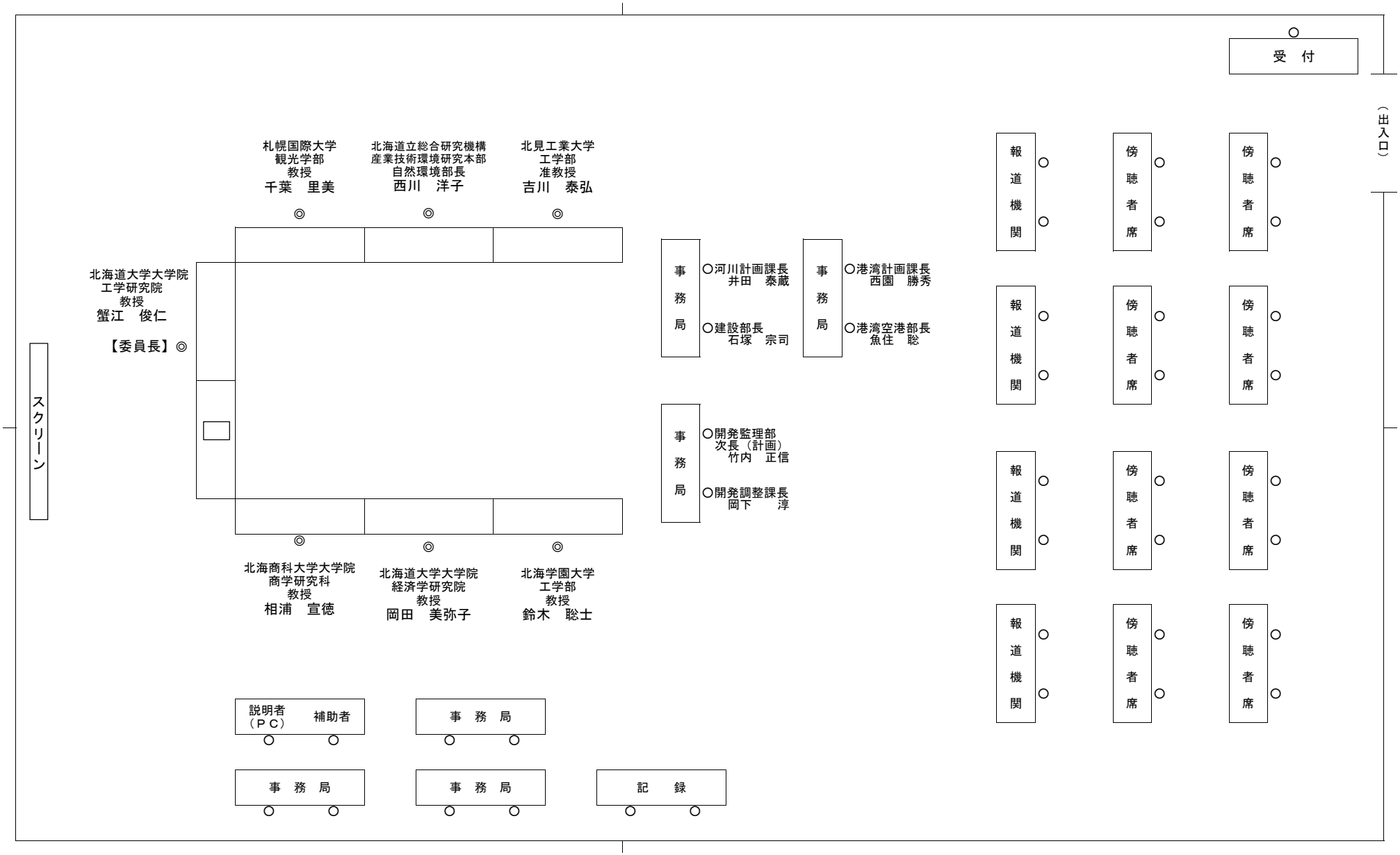
令和３年１１月１７日（水）９：３０～
札幌第１合同庁舎　２階　講堂